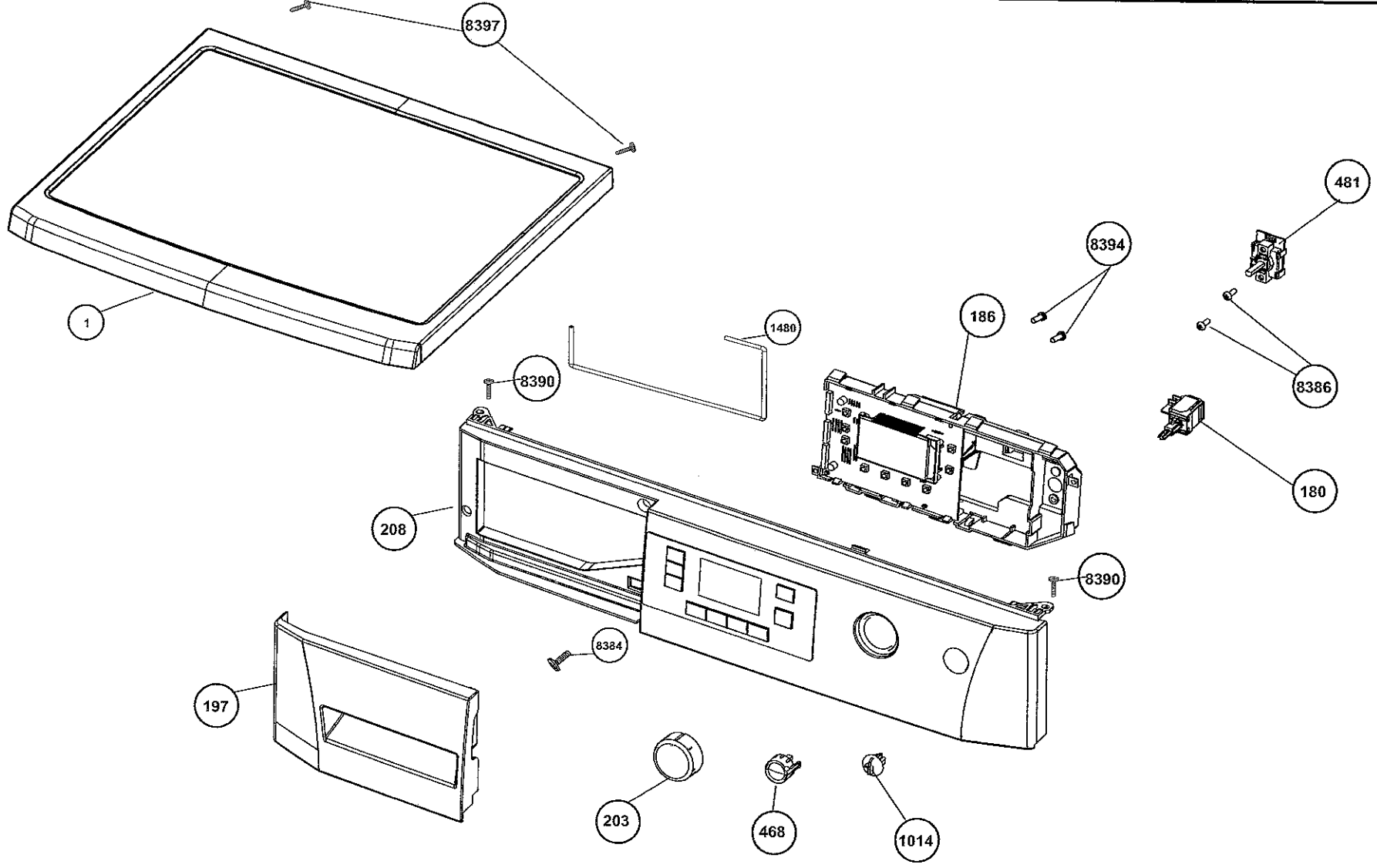
8397
1
481
8394
186
1480
8390
8386
180
208
8390
8384
197
203
468
1014

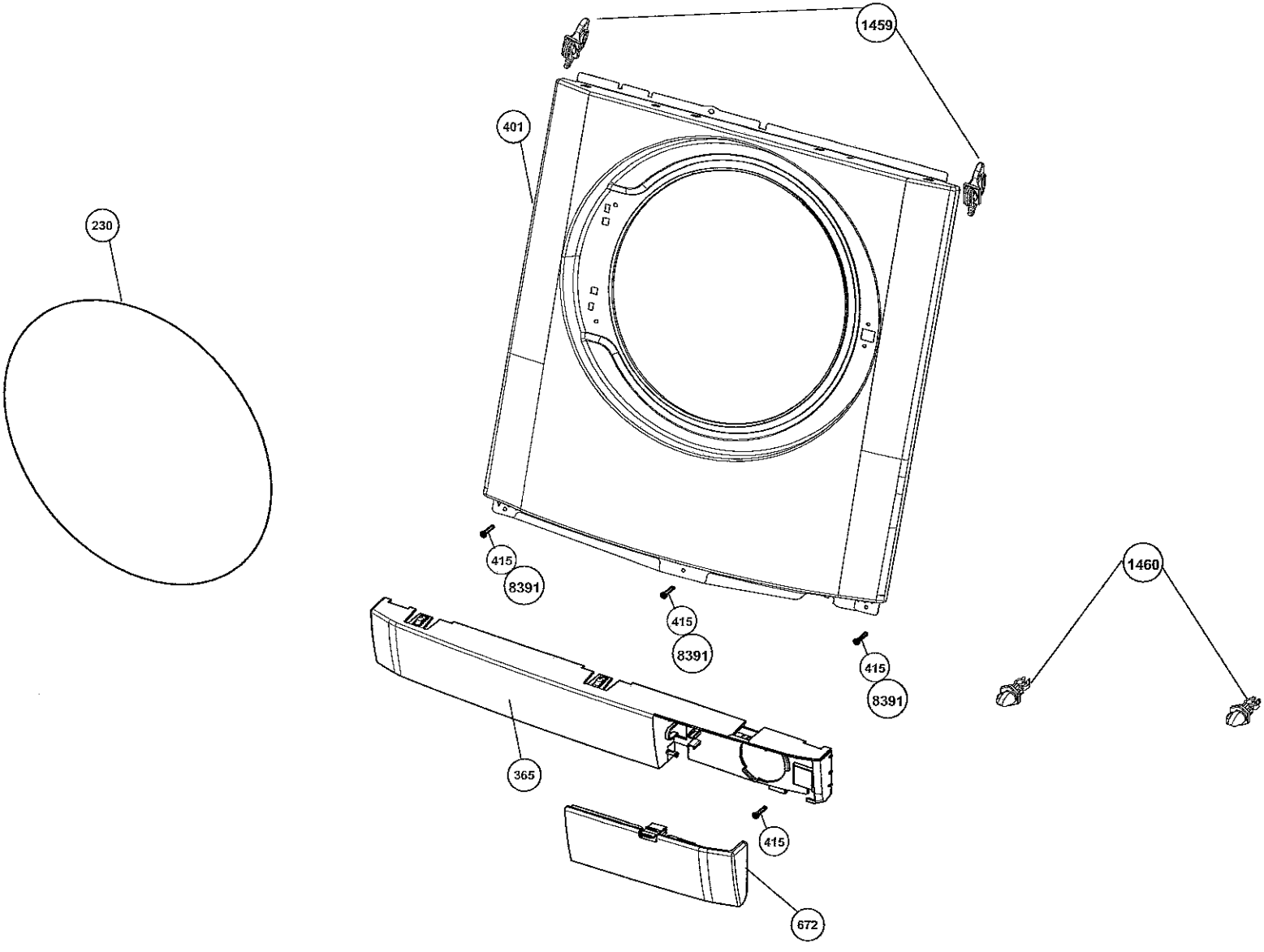
1459
401
230
415
8391
415
8391
415
8391
1460
365
415
672

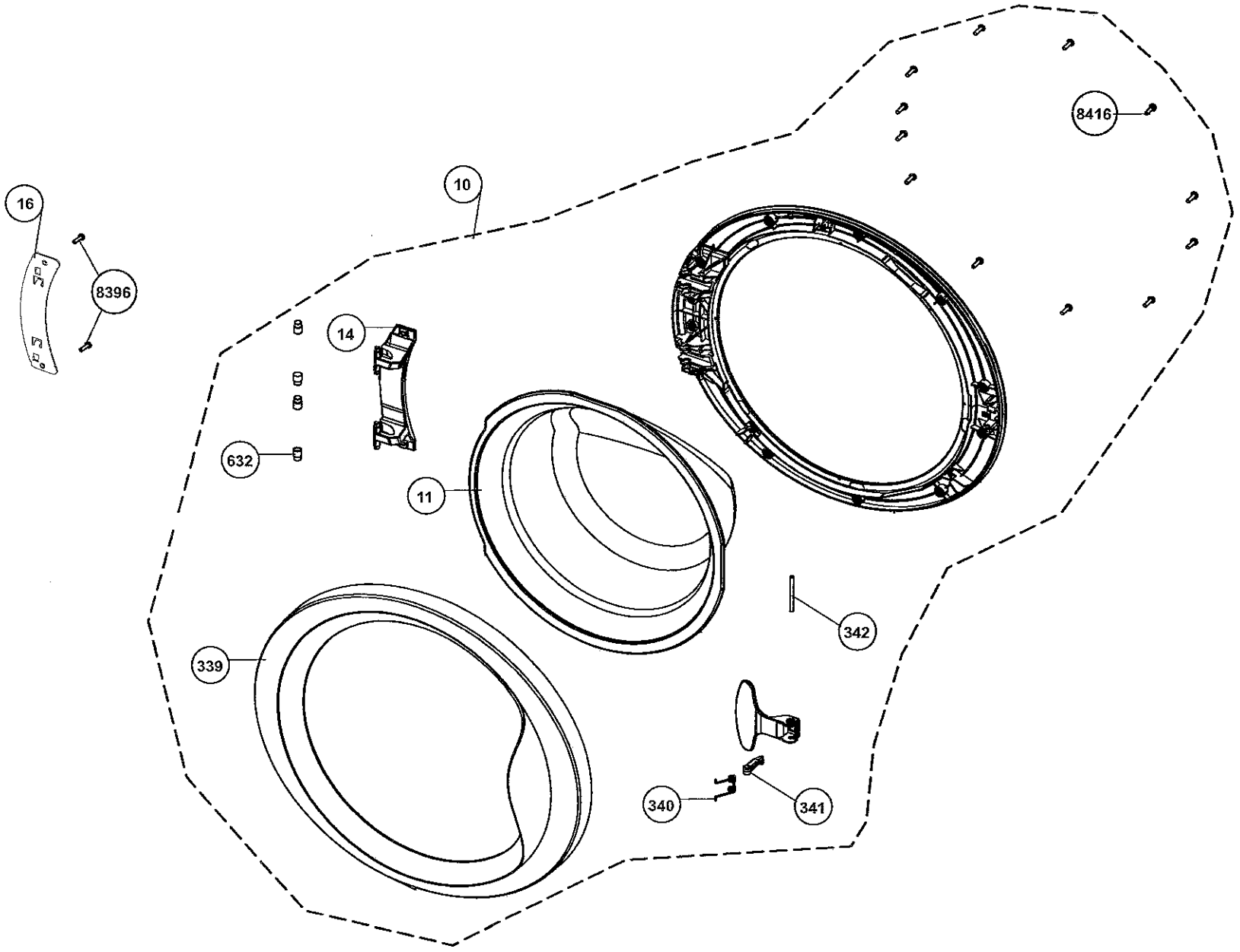
16
8396
10
8416
14
632
11
339
342
340
341

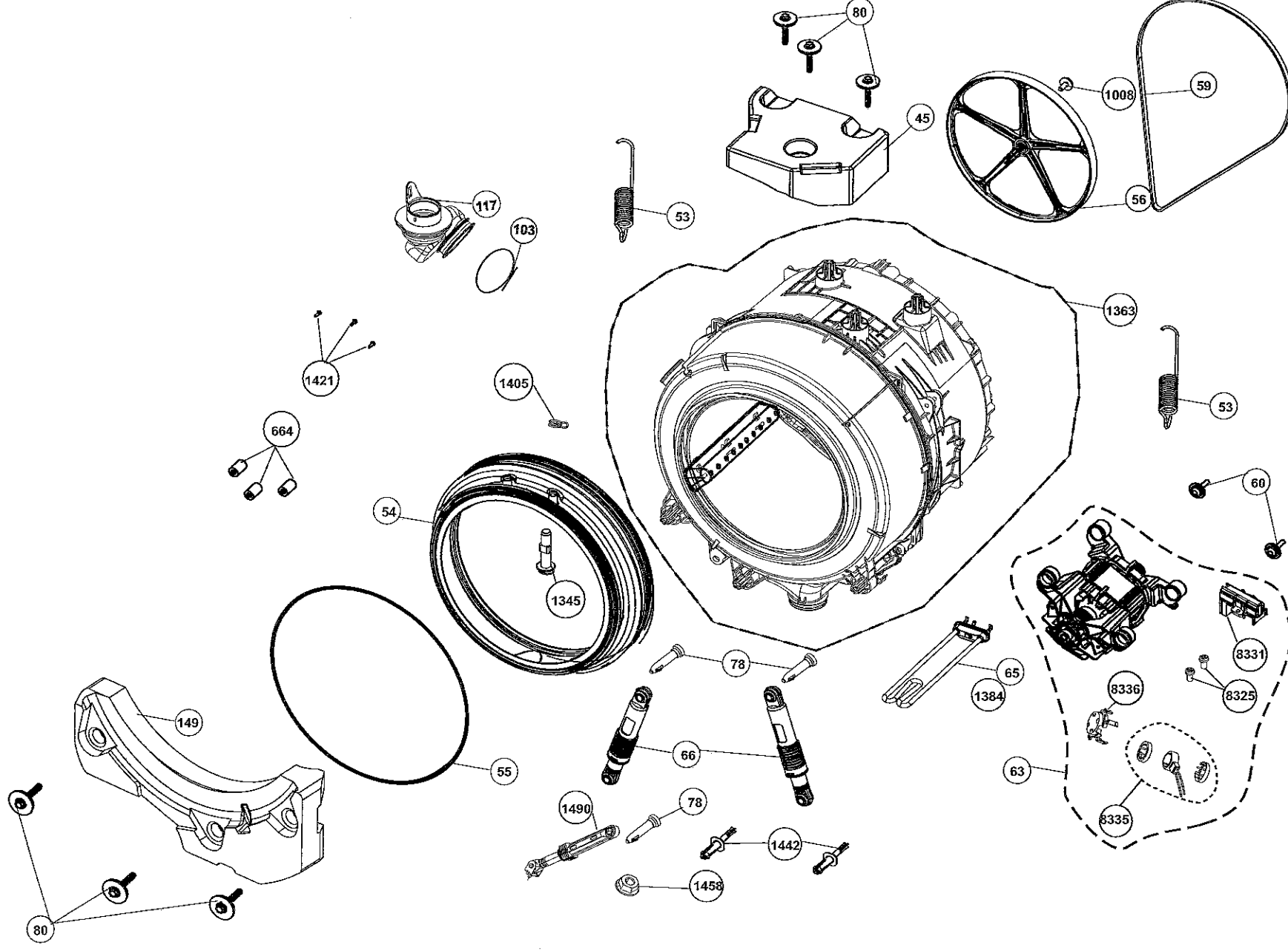
80
1008
59
45
56
117
53
103
1363
1421
1405
53
664
60
54
1345
8331
78
65
1384
8336
8325
149
66
63
55
1490
78
8335
1442
1458
80

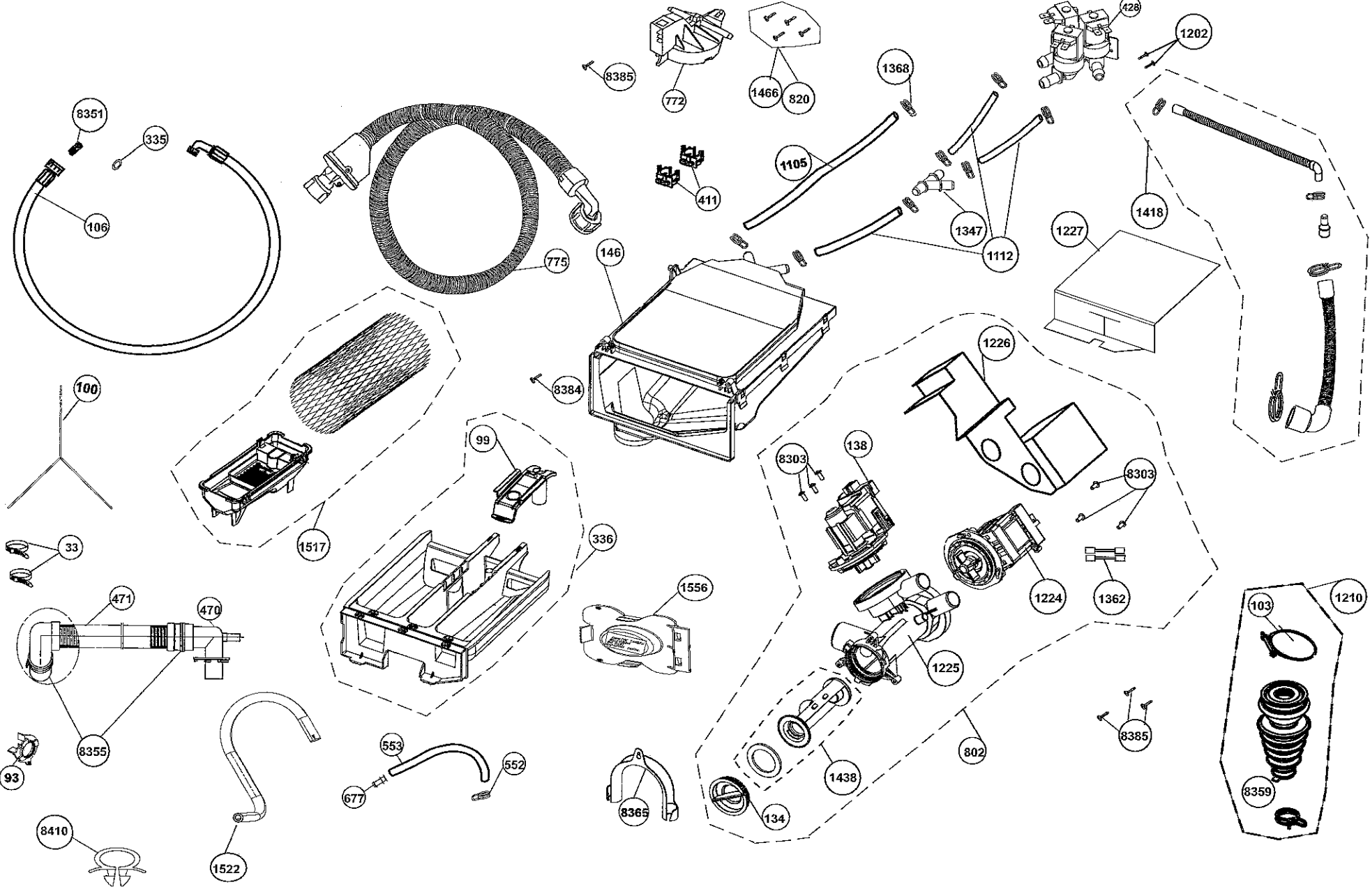
8351
335
106
775
146
8385
772
1466
820
1368
1105
411
1347
1112
428
1202
1418
1227
1226
8384
100
99
1517
336
33
471
470
8355
93
1556
8303
138
8303
1224
1362
1225
1438
802
8385
134
8365
553
552
677
1522
8410
103
1210
8359

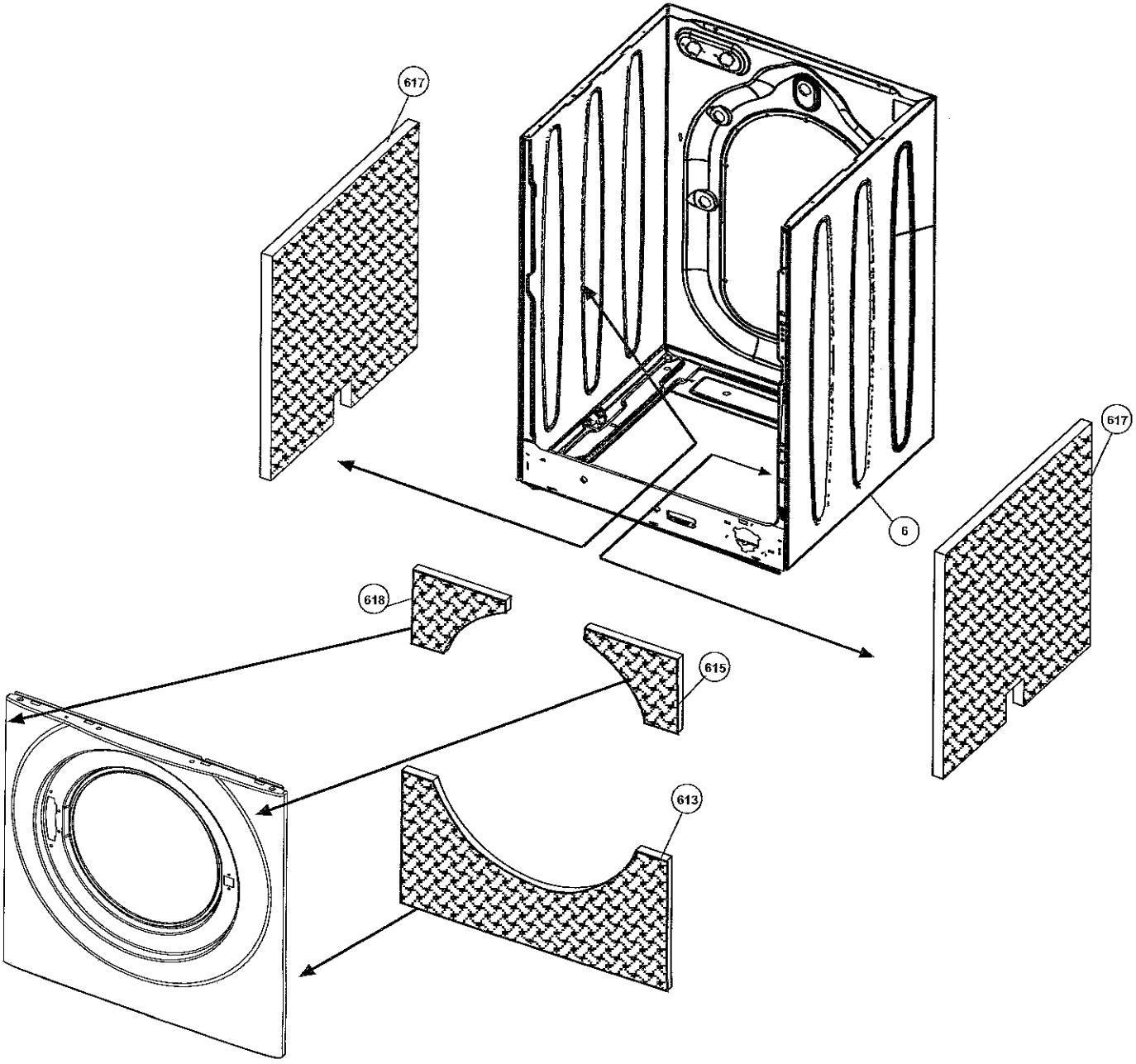
617
617
6
618
615
613

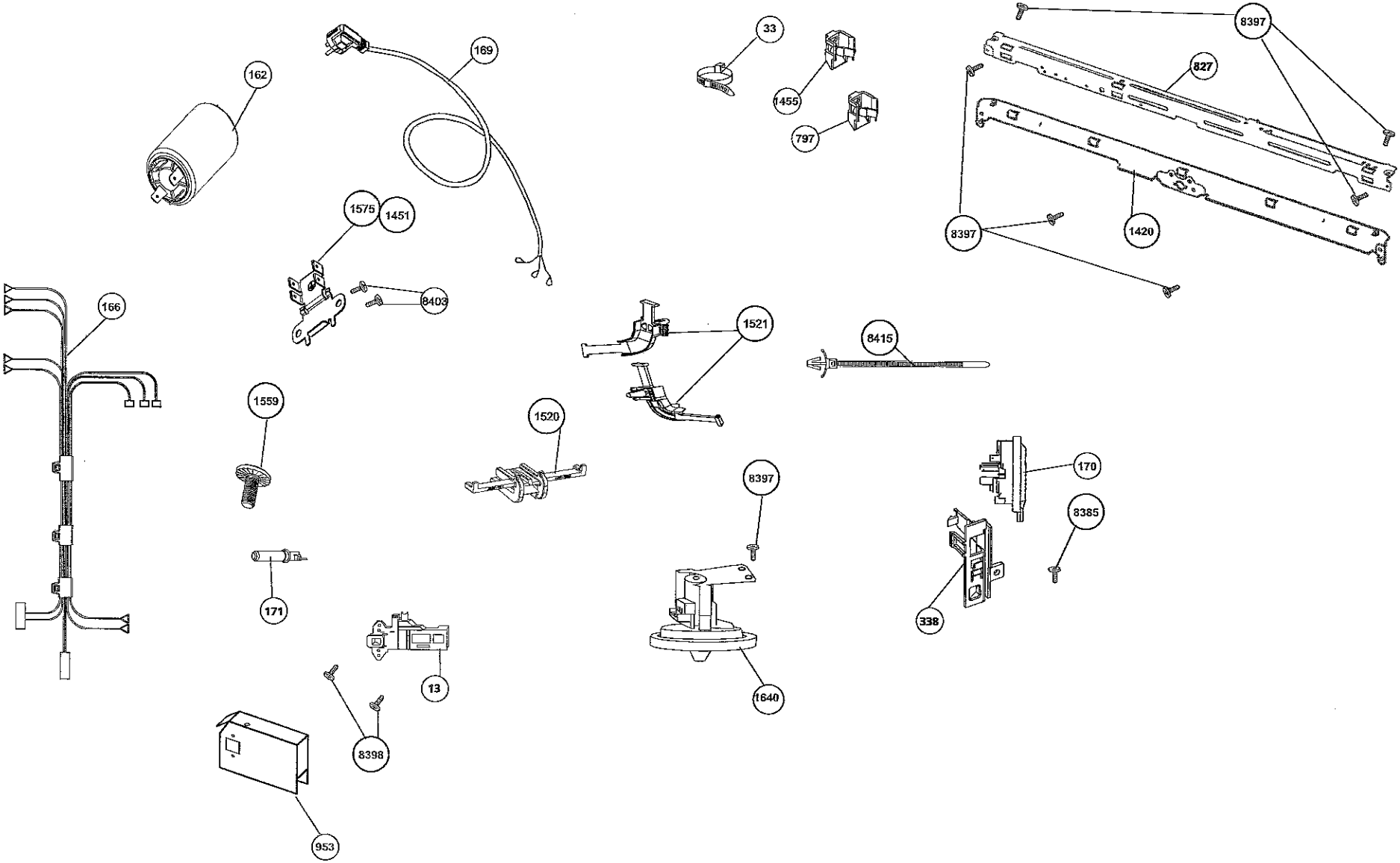
162
169
33
1455
797
8397
827
1420
8397
1575
1451
8403
166
1521
8415
1559
1520
170
8397
8385
171
338
13
1640
8398
953

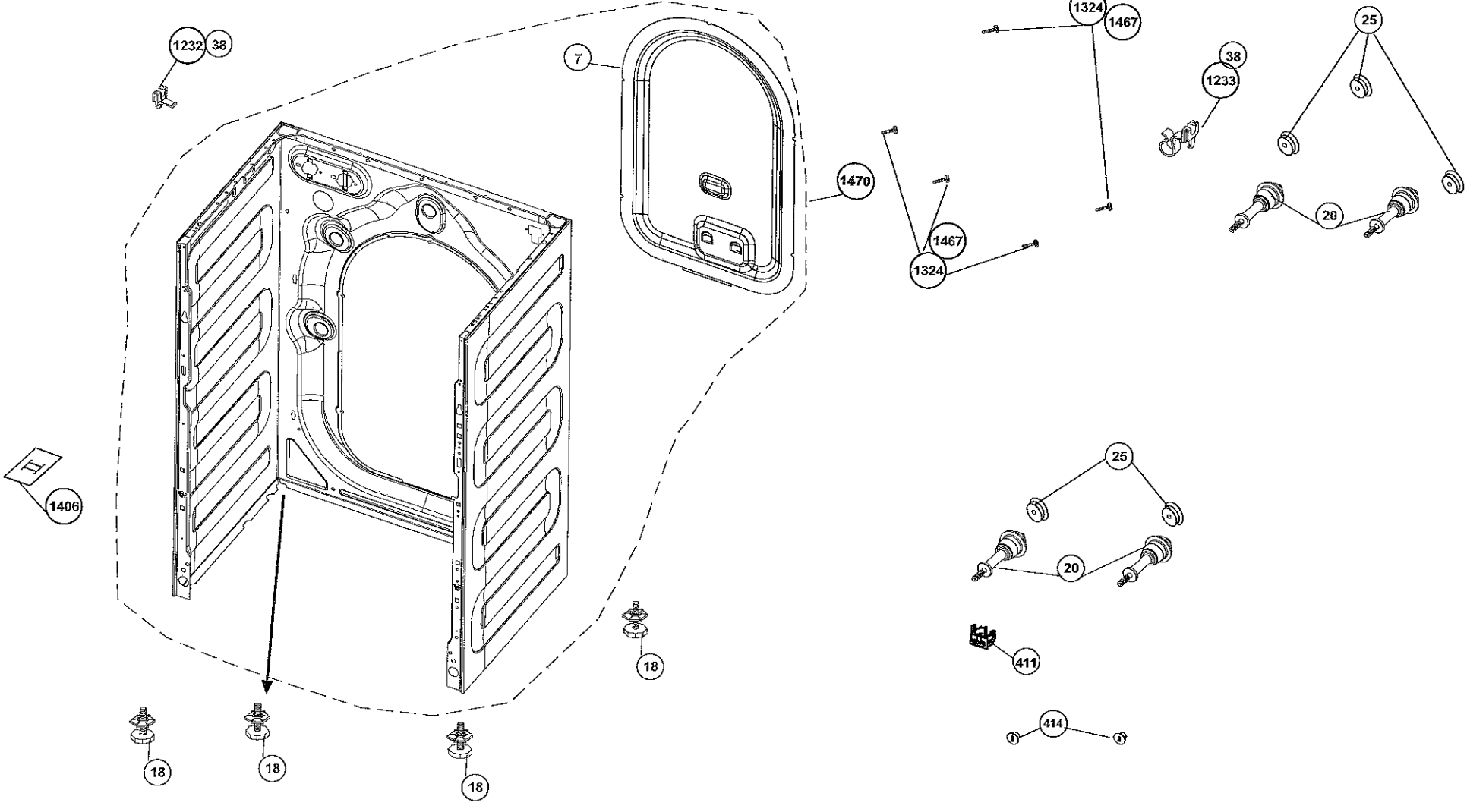
1232
38
7
1470
1324
1467
38
1233
25
1467
1324
20
25
1406
20
411
18
18
18
18
414